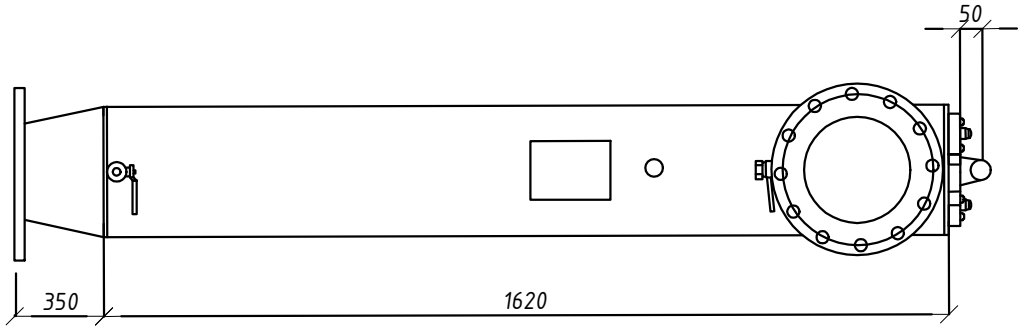


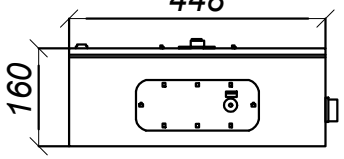


Щит управления

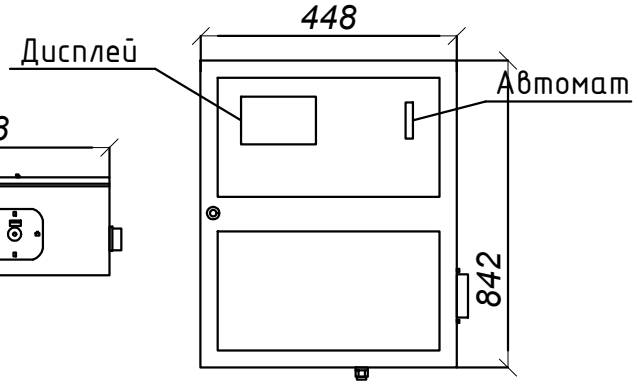


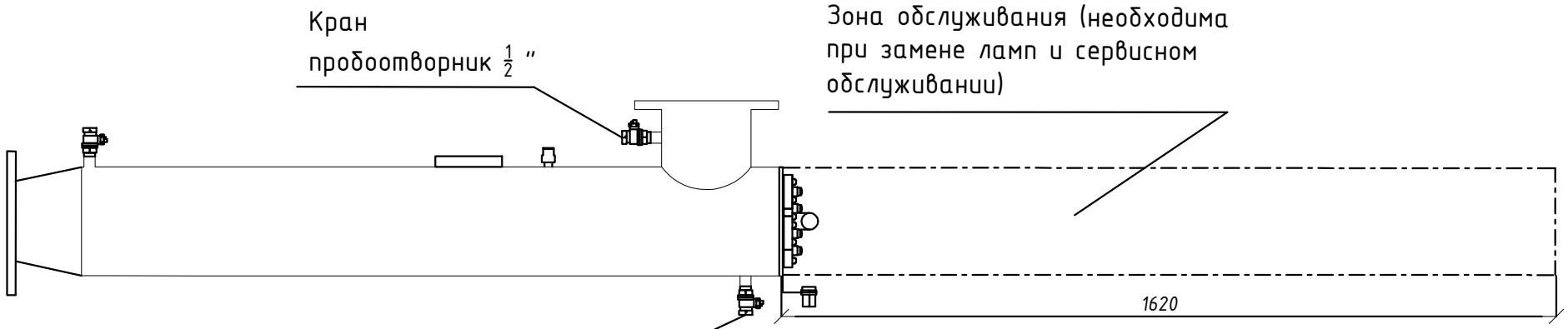


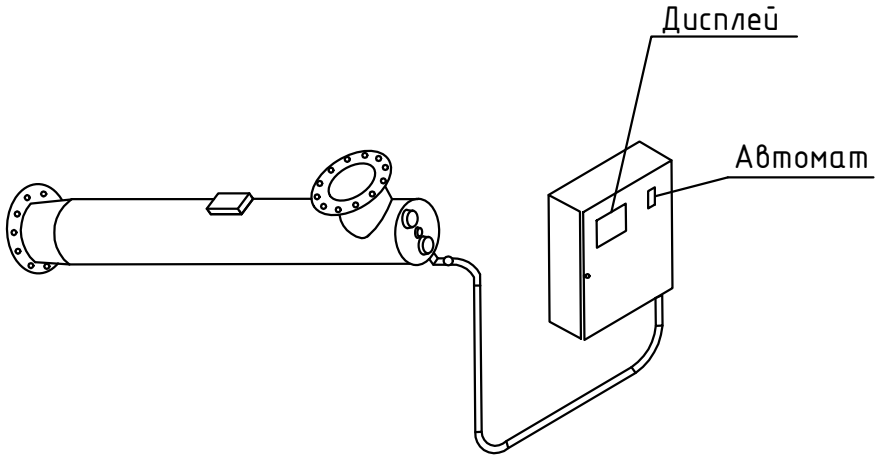


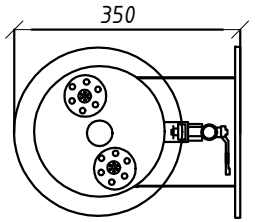


| | | | | | | | |
|---|---|---|---|---|---|---|---|
| | | | | | | | |
| | | | | | | Установка обеззараживания воды УФУ-ВБ-200-Ф-L | |
| | | Разработал | "НПК АЛМАЗ А5" | | | | |
| | | | | | | | "НПК АЛМАЗ А5" |