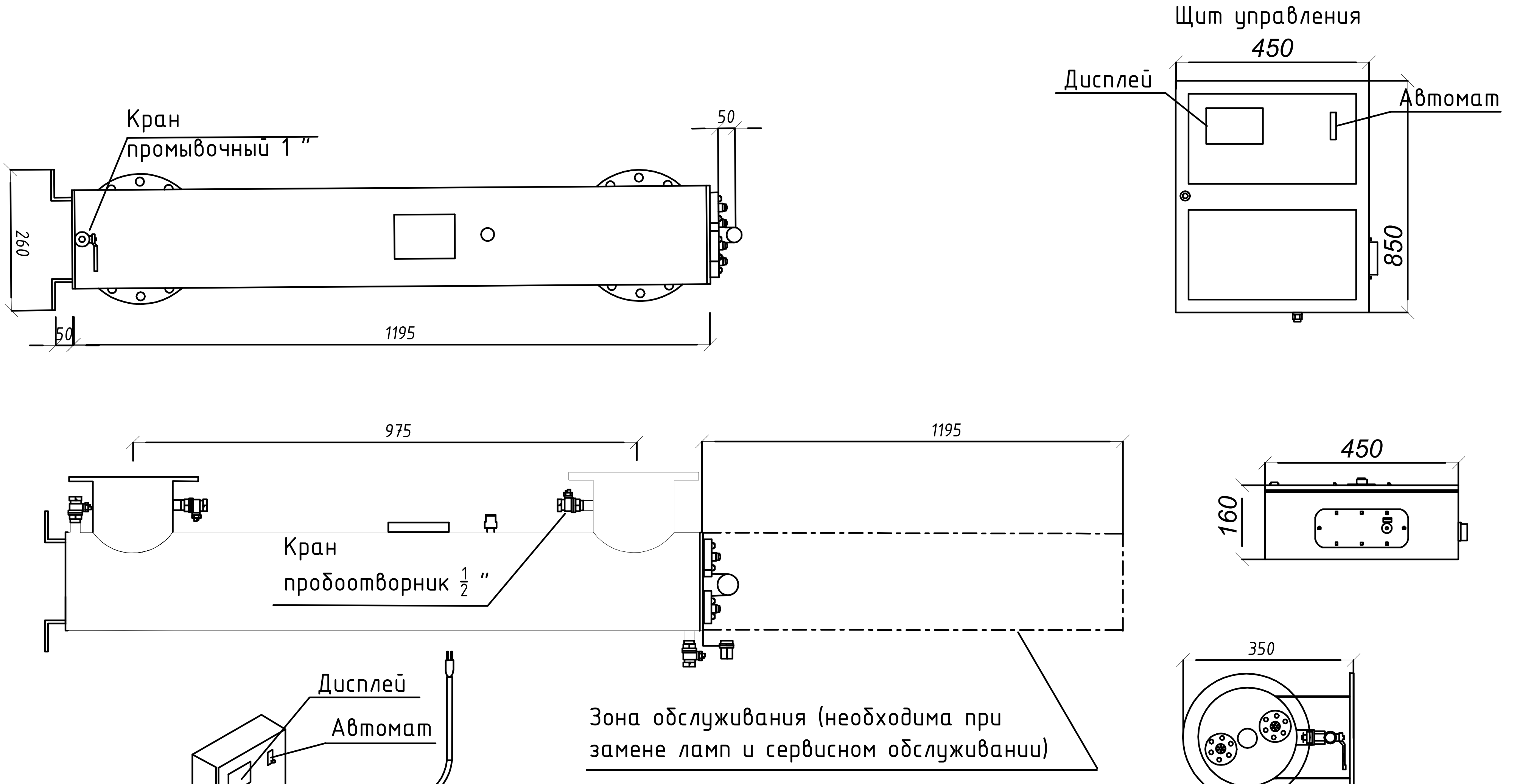

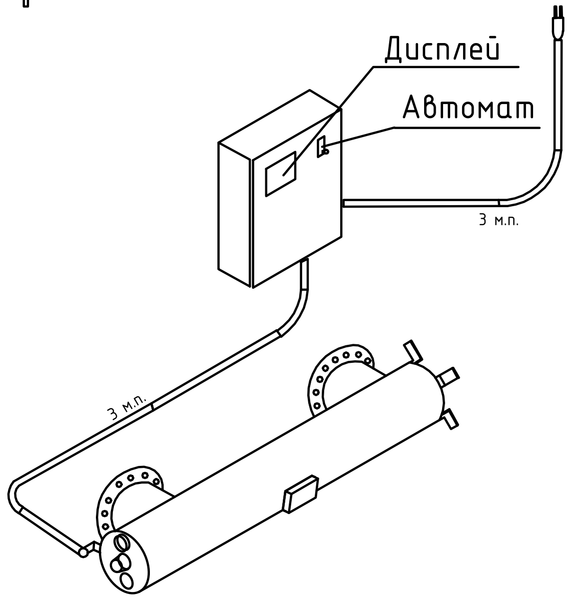

Разработал "НПК АЛМАЗ А5"

Установка
обеззараживания воды
УФУ-ВБ-160-Ф-U

"НПК АЛМАЗ А5"